OZN. NA VÝKRESE	ROZMERY [mm] SCHEMATICKÉ ZOBRAZENIE VÝROBKU	POPIS	MERNÁ JEDNOTKA	MNOŽSTVO	ZÁKLADNÝ NÁTER	VRCHNÝ NÁTER	FAREBNÝ ODTIEŇ
8a Z	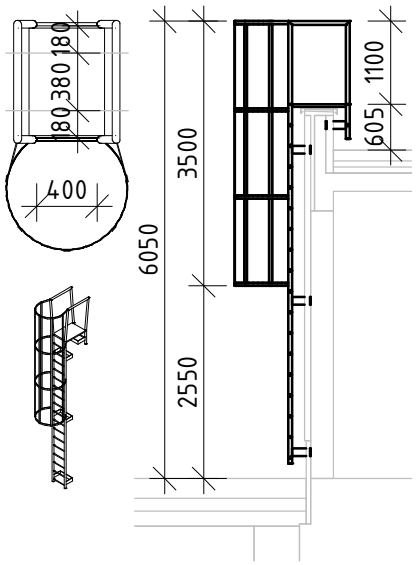	OCEĽOVÝ REBRÍK S OCHRANNÝM KOŠOM KOTVENÝ DO NOSNEJ STENY S PROTIŠMYKOVOU ÚPRAVOU, VYHOTOVENÝ PODĽA STN 74 3282	ks kg	1 151,0	ŽIAROVÉ POZINKOVANIE (85 µm) + EXPOXID (100 µm)	POLYURETÁNOVÝ (80 µm)	SVETLOSIVÁ RAL 7035
8b Z	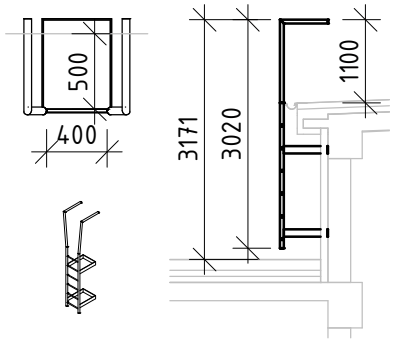	OCEĽOVÝ REBRÍK S OCHRANNÝM KOŠOM KOTVENÝ DO NOSNEJ STENY S PROTIŠMYKOVOU ÚPRAVOU, VYHOTOVENÝ PODĽA STN 74 3282	ks kg	1 41,0	ŽIAROVÉ POZINKOVANIE (85 µm) + EXPOXID (100 µm)	POLYURETÁNOVÝ (80 µm)	SVETLOSIVÁ RAL 7035
8c Z	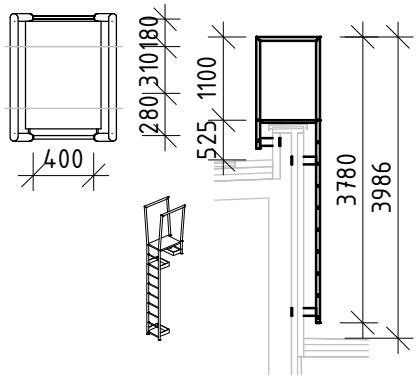	OCEĽOVÝ REBRÍK KOTVENÝ DO NOSNEJ STENY S PROTIŠMYKOVOU ÚPRAVOU, VYHOTOVENÝ PODĽA STN 74 3282	ks kg	1 68,9	ŽIAROVÉ POZINKOVANIE (85 µm) + EXPOXID (100 µm)	POLYURETÁNOVÝ (80 µm)	SVETLOSIVÁ RAL 7035
8d Z	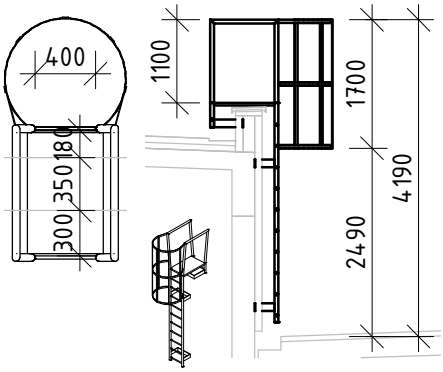	OCEĽOVÝ REBRÍK S OCHRANNÝM KOŠOM KOTVENÝ DO NOSNEJ STENY S PROTIŠMYKOVOU ÚPRAVOU, VYHOTOVENÝ PODĽA STN 74 3282	ks kg	1 98,5	ŽIAROVÉ POZINKOVANIE (85 µm) + EXPOXID (100 µm)	POLYURETÁNOVÝ (80 µm)	SVETLOSIVÁ RAL 7035

VŠETKY ROZMERY VÝROBKOV SÚ LEN ORIENTAČNÉ, PRESNÝ ROZMER ZAMERAŤ PRED VÝROBOU NA STAVBE; VRÁTANE SPOJOVACIEHO A UPEVŇOVACIEHO MATERIÁLU